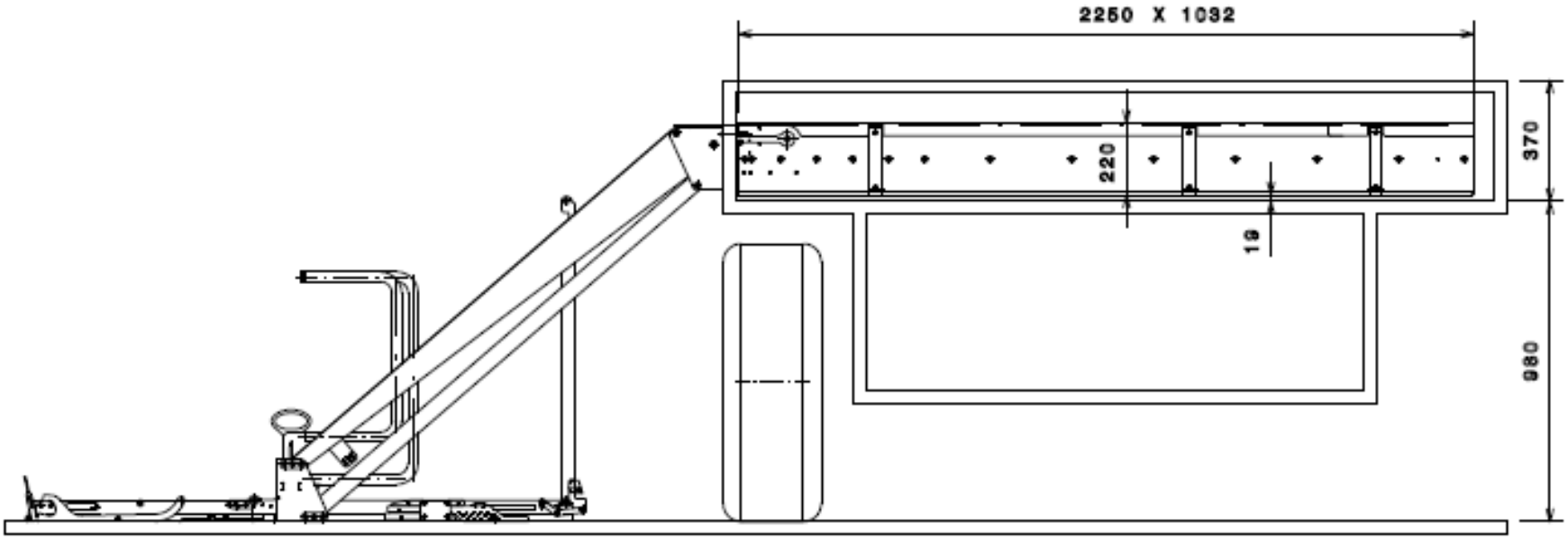
2250 X 1032
220
19
370
980